ER34580

Рисунок 1. Различные варианты исполнения ИТ

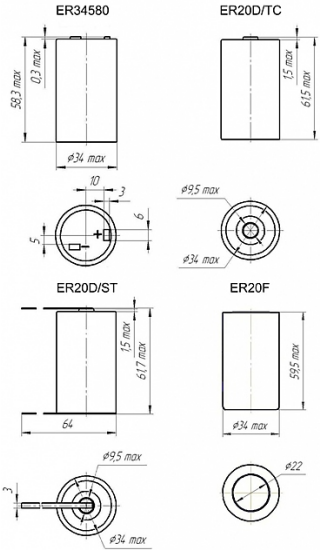

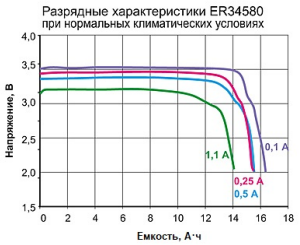

Назначение

Источники тока электрохимической системы литий-тионилхлорид являются первичными источниками тока постоянной готовности и предназначены для электропитания охранных систем, систем сигнализации, счетчиков газа, тепла, воды, кассовых аппаратов, электроизмерительных приборов, стационарных и подвижных средств связи, а также для автономного (аварийного) энергообеспечения объектов автоматики и связи при нарушении штатных систем электроснабжения.

Наименование параметра	Значение
Номинальное напряжение (В)	3.60
Номинальная ёмкость (А·ч)	14.00
Максимальный ток разряда (А)	1.10
Напряжение разомкнутой цепи (В)	3.65..3.75
Конечное напряжение разряда, не менее (В)	2.00
Номинальный ток разряда (А)	0.10
Максимальный импульсный ток разряда при н.к.у. (А)	3.00
Температурный диапазон (°С)	-30..+60
Масса (кг)	0.10
Срок гарантии (лет)	3

Источники тока герметичны, не выделяют газов и электролита, работают в любом пространственном положении, допускают возможность последовательно-параллельного соединения в батареи для обеспечения необходимых напряжений и емкостей.
Источник тока ER34580 снабжен устройством электронной защиты, предназначенным для прекращения разряда элемента во внешнюю цепь при снижении разрядного напряжения ниже безопасной величины, не разрывая при этом цепь.

Источники тока выпускаются в нескольких вариантах исполнения, представленных на рисунке 1.
Источники тока производятся по лицензии ЗАО ИФ "Орион-ХИТ" г. Новочеркасск, Россия
Источники тока сертифицированы на соответствие требованиям безопасности ГОСТ Р МЭК 62281-2007.

При хранении, транспортировании и эксплуатации ЛИТ категорически запрещается проводить нагревание выше 85°С, заряжать, замыкать накоротко, подвергать воздействию открытого огня, разряжать в режимах, не предусмотренных в технических условиях, деформировать и вскрывать, допускать прямой контакт с водой.

410015, г.Саратов, ул. им. Орджоникидзе Г.К., 11-А
+7 (8452) 96-24-06
+7 (8452) 96-00-08
+7 (8452) 96-23-97
/ телефон-факс /
8-800-250-50-44
/ отдел маркетинга /

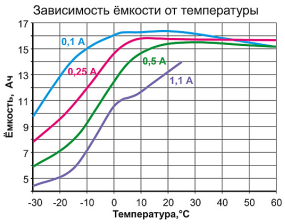

410015, г.Саратов, ул. им. Орджоникидзе Г.К., 11-А
+7 (8452) 96-23-97 / телефон-факс /
+7 (8452) 96-24-06
+7 (8452) 96-00-08
8-800-250-50-44 / отдел маркетинга /