Источник тока ER34580 (D) 3,6В 14Ач литиевый

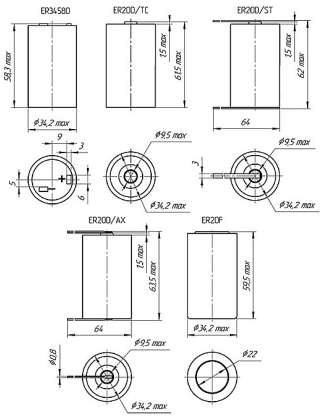

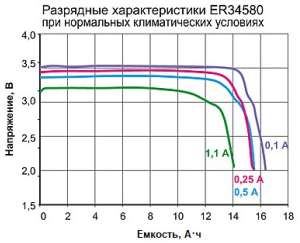

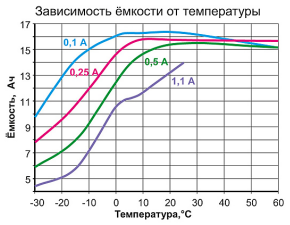

Назначение

Источники тока электрохимической системы литий-тионилхлорид являются первичными источниками тока постоянной готовности и предназначены для электропитания охранных систем, систем сигнализации, счетчиков газа, тепла, воды, кассовых аппаратов, электроизмерительных приборов, стационарных и подвижных средств связи, а также для автономного (аварийного) энергообеспечения объектов автоматики и связи при нарушении штатных систем электроснабжения.

Наименование параметра	Значение
Номинальное напряжение (В)	3.60
Номинальная ёмкость (А·ч)	14.00
Максимальный ток разряда (А)	1.10
Напряжение разомкнутой цепи (В)	3.65..3.73
Конечное напряжение разряда, не менее (В)	2.00
Номинальный ток разряда (А)	0.10
Максимальный импульсный ток разряда при н.к.у. (А)	3.00
Диапазон рабочих температур (°С)	-30..+60
Масса (кг)	0.10
Срок гарантии (лет)	3

Элемент питания герметичен, не выделяет газов и электролита, работает в любом пространственном положении, допускает возможность последовательно-параллельного соединения в батареи для обеспечения необходимых напряжений и емкостей.

Выпускается в нескольких вариантах исполнения: ER34580, ER20D/TC, ER20D/ST, ER20D/AX, ER20F.
Производится по лицензии ЗАО ИФ "Орион-ХИТ" г. Новочеркасск, Россия.
Сертифицирован на соответствие требованиям безопасности ГОСТ Р МЭК 62281-2007.

При хранении, транспортировании и эксплуатации ЛИТ категорически запрещается проводить нагревание выше 85°С, заряжать, замыкать накоротко, подвергать воздействию открытого огня, разряжать в режимах, не предусмотренных в технических условиях, деформировать и вскрывать, допускать прямой контакт с водой.

410015, г.Саратов, ул. им. Орджоникидзе Г.К., 11-А
+7 (8452) 96-24-06
+7 (8452) 96-00-08
+7 (8452) 96-23-97
/ телефон-факс /
8-800-250-50-44
/ отдел маркетинга /